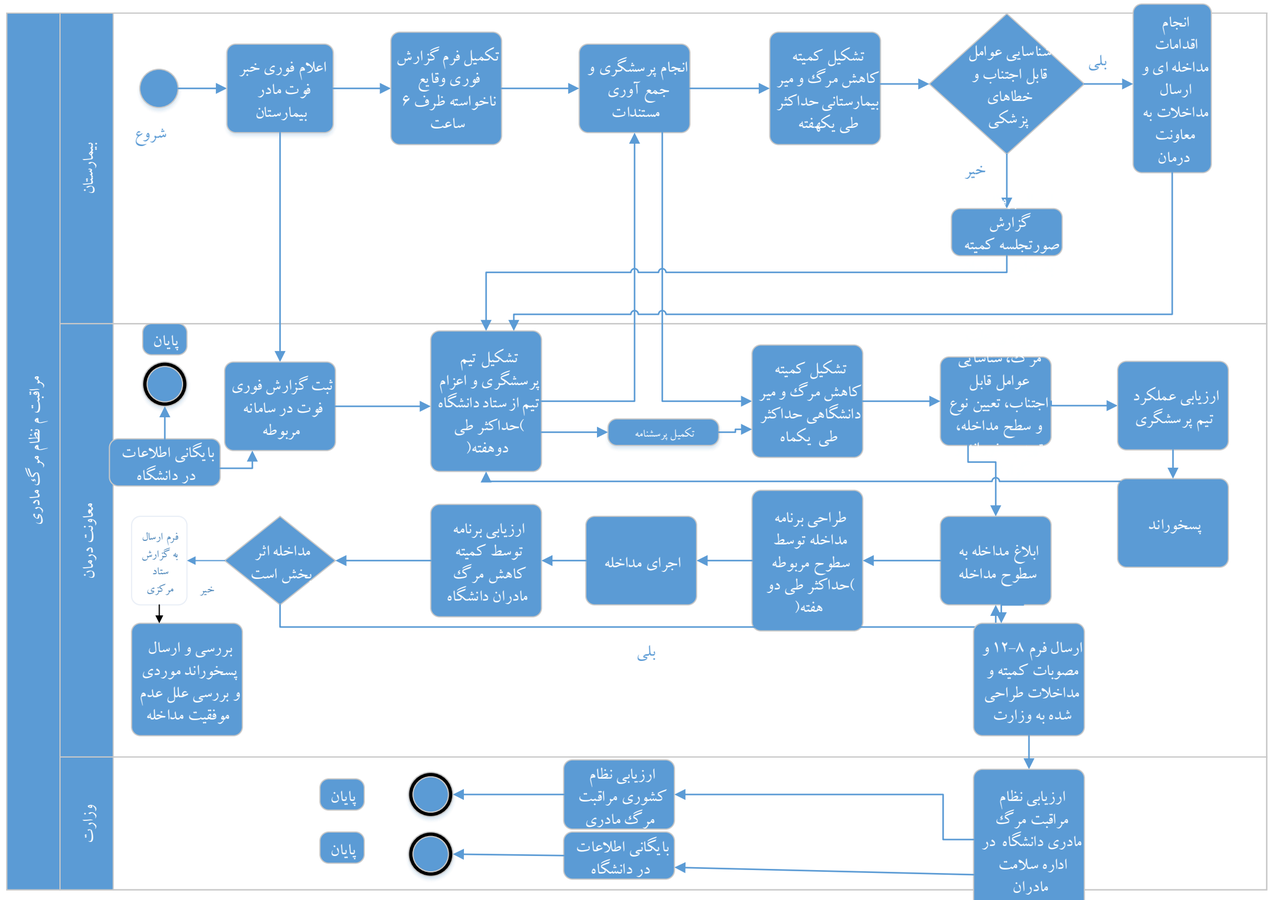
مراقبت م نظام مرگ مادری
بیمارستان
معاونت درمان
وزارت
شروع
اعلام فوری خبر فوت مادر بیمارستان
تکمیل فرم گزارش فوری وقایع ناخواسته ظرف ۶ ساعت
انجام پرسشگری و جمع آوری مستندات
تشکیل کمیته کاهش مرگ و میر بیمارستانی حداکثر طی یکهفته
شناسایی عوامل قابل اجتناب و خطاهای پزشکی
بلی
خیر
انجام اقدامات مداخله ای و ارسال مداخلات به معاونت درمان
گزارش صورتجلسه کمیته
پایان
بایگانی اطلاعات در دانشگاه
ثبت گزارش فوری فوت در سامانه مربوطه
تشکیل تیم پرسشگری و اعزام تیم از ستاد دانشگاه)حداکثر طی دوهفته(
تکمیل پرسشنامه
تشکیل کمیته کاهش مرگ و میر دانشگاهی حداکثر طی یکماه
شناسایی عوامل قابل اجتناب، تعیین نوع و سطح مداخله،
ارزیابی عملکرد تیم پرسشگری
پسخوراند
ابلاغ مداخله به سطوح مداخله
طراحی برنامه مداخله توسط سطوح مربوطه)حداکثر طی دو هفته(
اجرای مداخله
ارزیابی برنامه توسط کمیته کاهش مرگ مادران دانشگاه
مداخله اثر بخش است
خیر
فرم ارسال به گزارش ستاد مرکزی
بررسی و ارسال پسخوراند موردی و بررسی علل عدم موفقیت مداخله
بلی
ارسال فرم ۸-۱۲ و مصوبات کمیته و مداخلات طراحی شده به وزارت
ارزیابی نظام مراقبت مرگ مادری دانشگاه در اداره سلامت مادران
بایگانی اطلاعات در دانشگاه
ارزیابی نظام کشوری مراقبت مرگ مادری
پایان
پایان

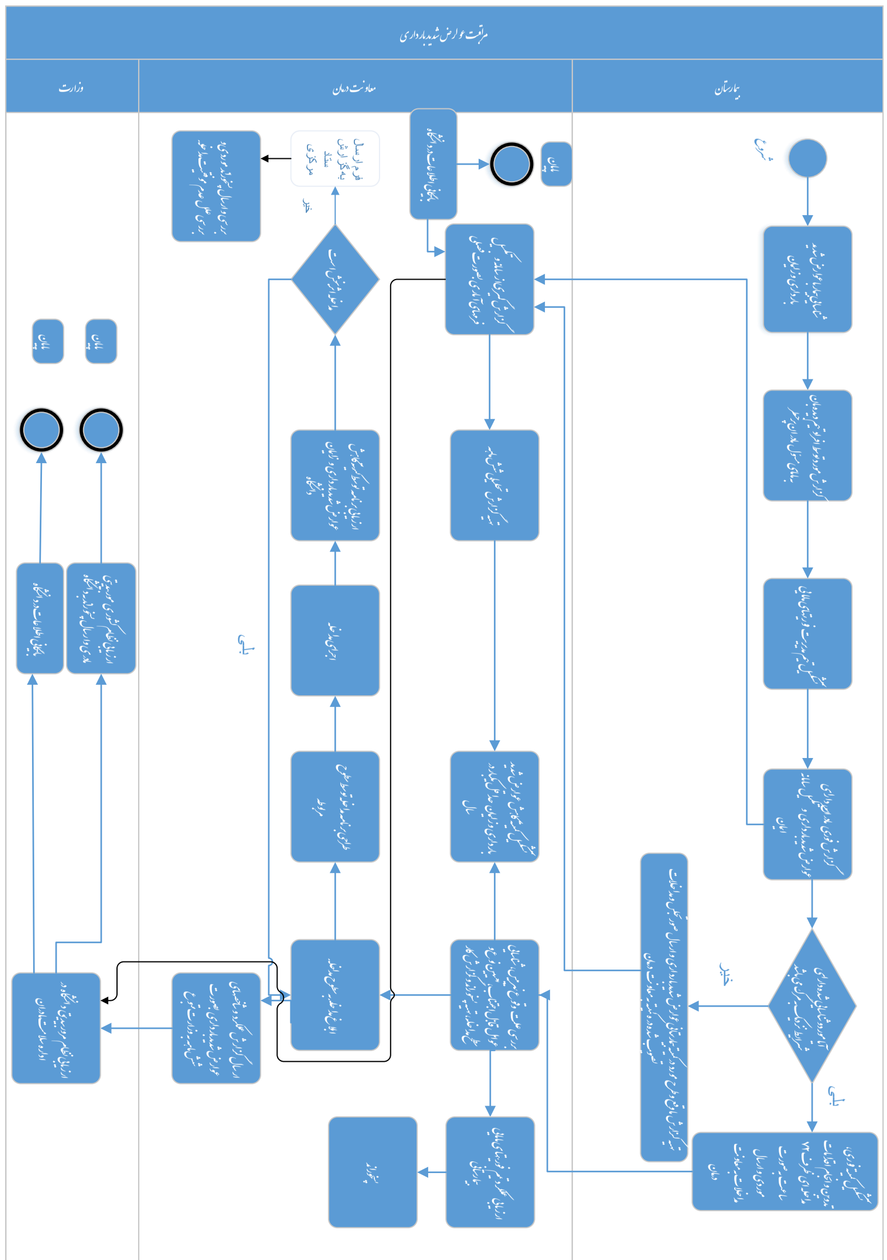
مراقبت و ارزش شیدیدداری
بیمارستان
معاونت درمان
وزارت
شروع
شناسایی بیماران با ارزش شیدید
بازداری زایمان
ارزش بیمه‌شده و ارزش بیمه‌بیمان
بقای سال بیمه‌شده
تکمیل فرم اجازه ارزش بیماری
ارزش فردی به خودداری و تکمیل بیماری
ارزش شیدیدداری و تکمیل بیماری
زایمان
آیا بیمه‌شده بیماری فرم‌های تکمیل شده
خیر
بلی
تکمیل گزارش فردی انجام اقدامات راه‌های فرورفت ۷۲ ساعت بیمه‌شده بودن و ارسال به معاونت درمان
ارزش گزارش‌های فرم بیمه‌شده و ارسال به معاونت درمان
تصمیم شیدیدداری بیمه‌شده زایمان
ارزش گزارش مکمل شیدیدداری و فرم‌های مالی بیمه‌شده
پایان
ارزش گزارش مکمل
تکمیل گزارش‌های بیمه‌شده
بازداری زایمان
ارزش بیمه‌شده و ارزش بیمه‌بیمان
ارزش بیمه‌شده و ارزش بیمه‌بیمان
ارزش بیمه‌شده و ارزش بیمه‌بی

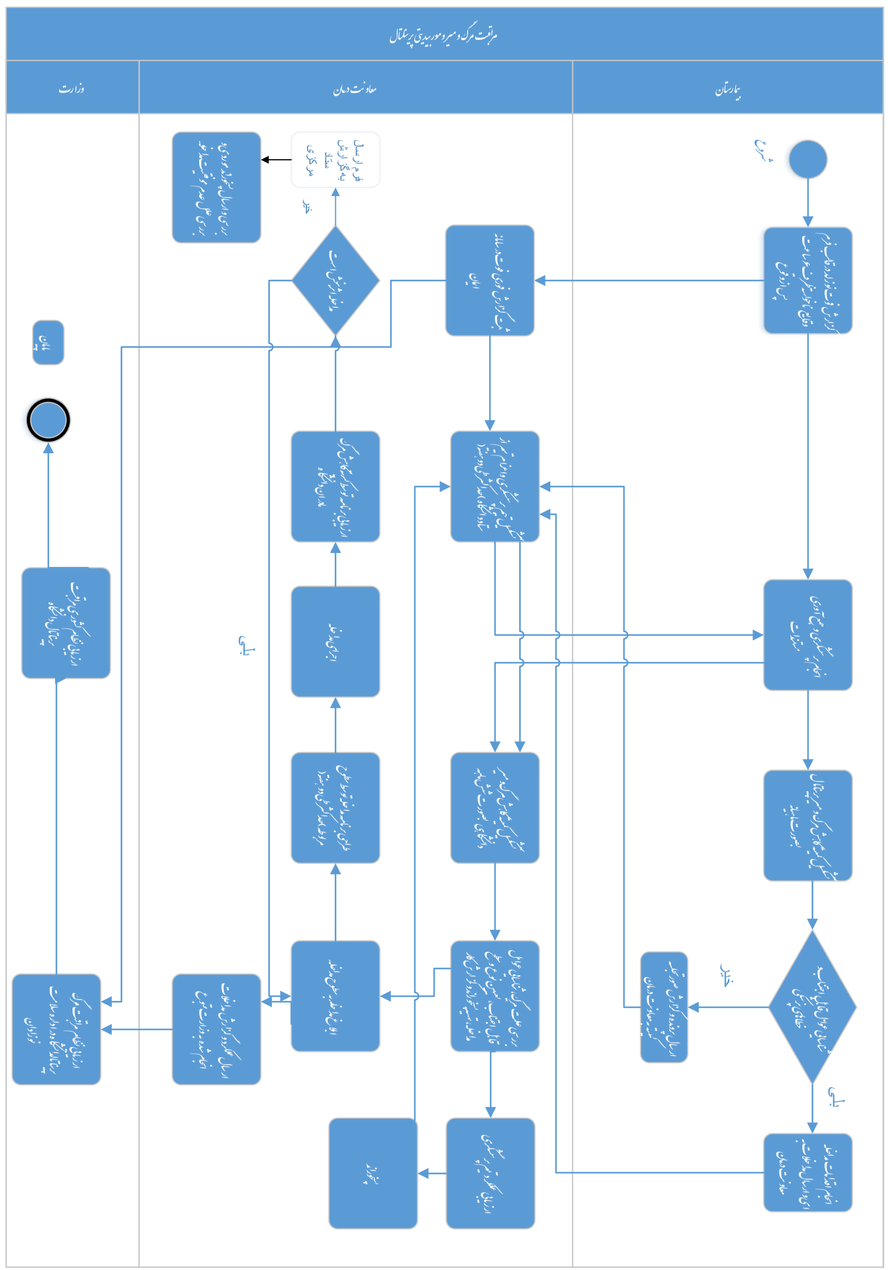
مراقبت مرکز دمبره هوریدیتی پرغلال
بیمارستان
معاونت درمان
وزارت
شروع
ارزیابی وضعیت دریافت کننده سیستم
حقوقی بانوان مراقبت سلامت
پس از دفن
انجام مشاوره
ارسال پرونده
معاونت درمان
انجام تشخیص
اولیه
بررسی وضعیت
سلامت
اولیه
تشخیص بیماری
پرغلال
تشخیص بیماری
پرغلال
تشخیص بیماری
پرغلال
بررسی علت
مرگ
فاقد
پرغلال
ارزیابی
مجدد
ارزیابی
مجدد
ارزیابی
مجدد

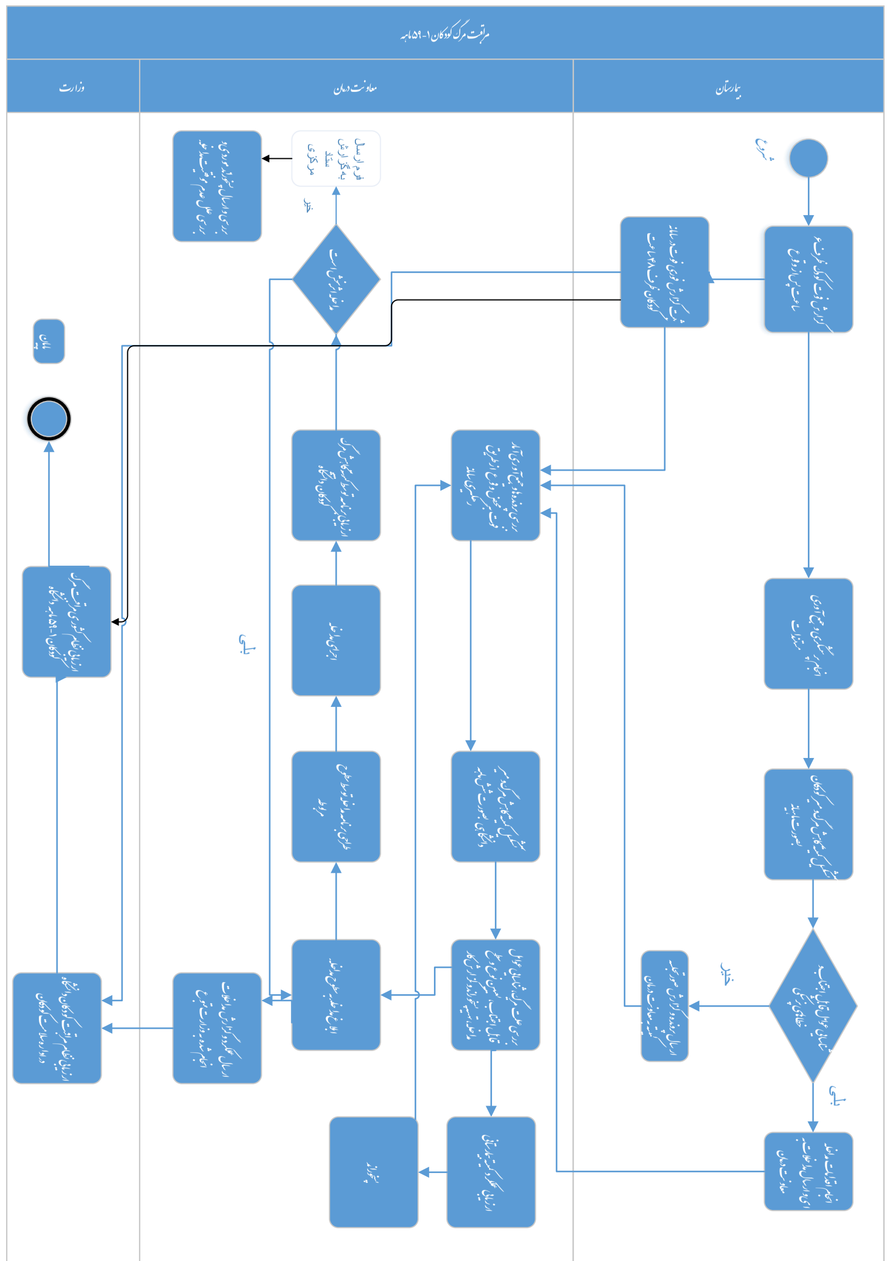
مراقبت مرگ کودکان ۱-۵۹ ماهه
بیمارستان
معاونت درمان
وزارت
شروع
گزارش ثبت مرگ نوزاد به سامانه پایش مرگ
بررسی وضعیت مرگ کودک توسط بالینی
ارسال پیامک به مادر
انجام مصاحبه بالینی
تکمیل فرم مصاحبه بالینی مرگ کودک
بررسی وضعیت مرگ کودک توسط بالینی
آیا مرگ قابل پیشگیری است
خیر
بلی
ارسال پیامک به مادر
انجام اقدامات درمانی
ارزیابی علل مرگ کودک توسط بالینی
بررسی وضعیت مرگ کودک توسط بالینی
تکمیل فرم مصاحبه بالینی مرگ کودک
ارزیابی علل مرگ کودک توسط بالینی
آیا مرگ قابل پیشگیری است
خیر
بلی
فرم ارسال به کمیته مرگ کودکان
بررسی و ارسال به کمیته مرگ کودکان
ارزیابی علل مرگ کودک توسط کمیته مرگ کودکان
پایان

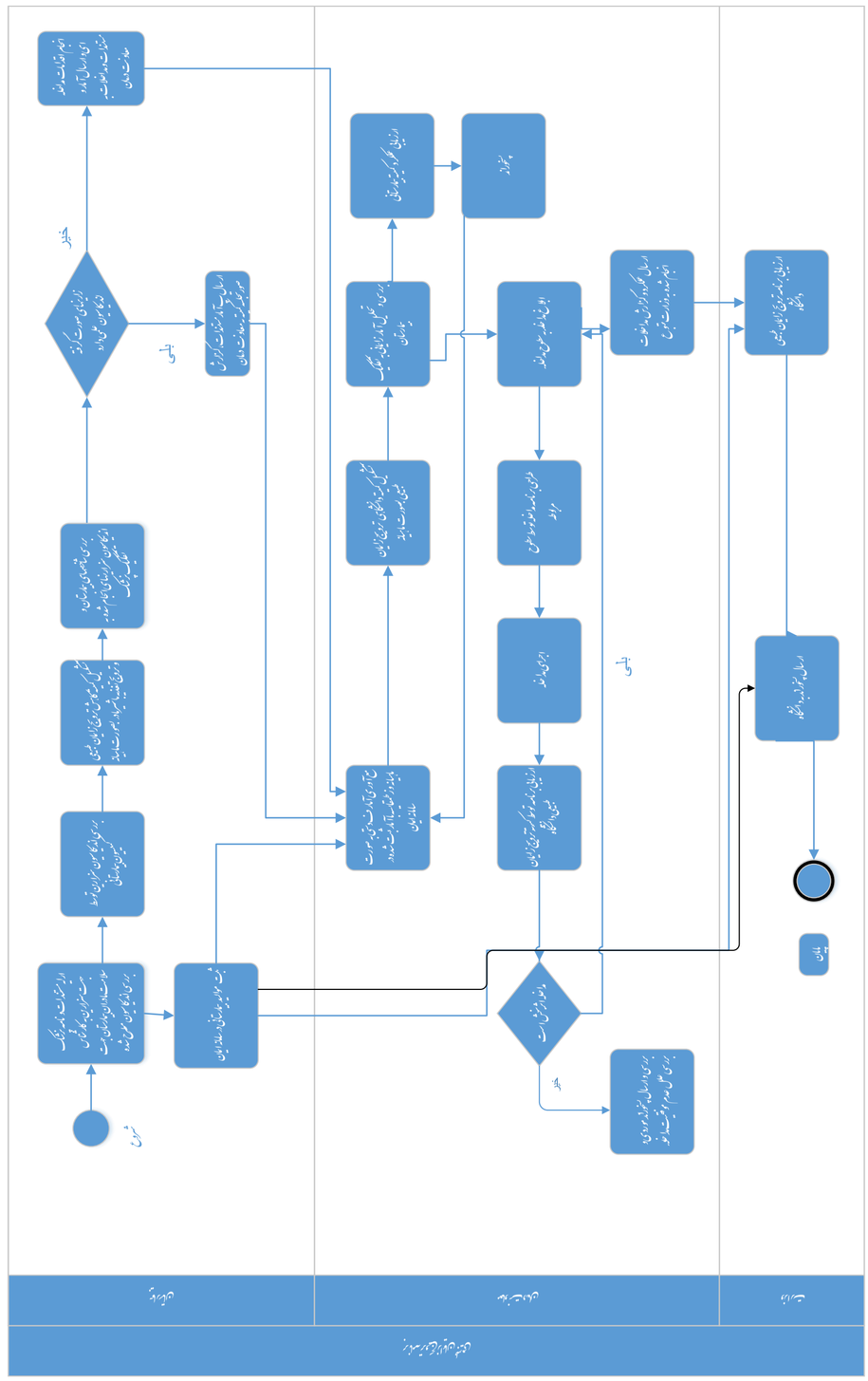
فرایند صدور گواهینامه
بانک
متقاضی
شروع
از متقاضی بابت خسارت وارده به خودرو شخص ثالث و بدنه بیمه گر درخواست می شود
بررسی مدارک و صورت جلسه خسارت
تکمیل صورت جلسه خسارت توسط کارشناس بیمه گر و ثبت در سامانه
بررسی پرونده توسط کارشناس بیمه گر و تعیین میزان خسارت
ارزیابی میزان خسارت کارشناس
خیر
بلی
ارسال پیامک به متقاضی جهت مراجعه به بانک
ارسال پیامک به متقاضی جهت مراجعه به بانک
ثبت درخواست در سامانه بانک
بررسی مدارک و صورت جلسه خسارت توسط بانک
تکمیل فرم درخواست توسط بانک
ارزیابی میزان خسارت توسط کارشناس بانک
مدارک و فرم کامل است
خیر
بررسی مدارک ارسالی توسط دپارتمان بیمه گر
بلی
ارسال مدارک و فرم درخواست به بیمه گر
بررسی مدارک و فرم درخواست توسط بیمه گر
ارسال پیامک به متقاضی جهت مراجعه به بانک
پایان

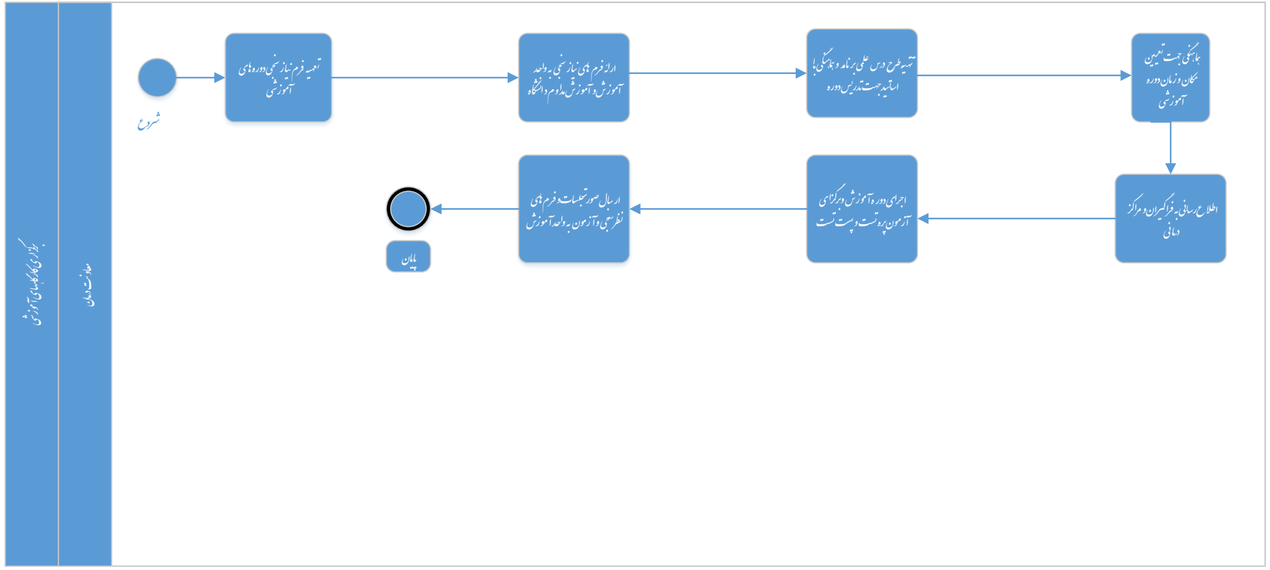
برگزاری کلاسهای آموزشی
معاونت زمان
شروع
تهیه فرم نیازسنجی دوره‌های آموزشی
ارائه فرم های نیازسنجی به واحد آموزش و آموزش مداوم دانشگاه
تهیه طرح درس علمی برنامه و هماهنگی با اساتید جهت تدریس دوره
هماهنگی جهت تعیین مکان و زمان دوره آموزشی
اطلاع رسانی به فراگیران و مراکز درمانی
اجرای دوره آموزشی و برگزاری آزمون پیوست و پست تست
ارسال صور تجلسات فرم های نظرسنجی و آزمون به واحد آموزش
پایان

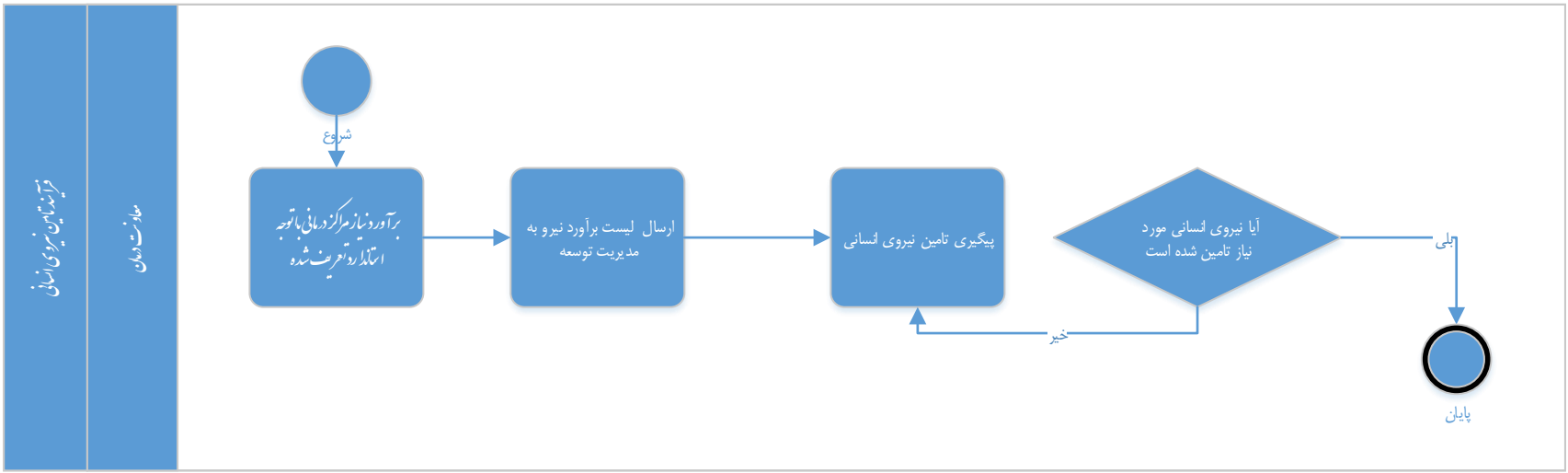
فرآیند تامین نیروی انسانی
معاونت درمان
شروع
برآورد نیاز مراکز درمانی با توجه استانداردهای تعریف شده
ارسال لیست برآورد نیرو به مدیریت توسعه
پیگیری تامین نیروی انسانی
آیا نیروی انسانی مورد نیاز تامین شده است
بلی
خیر
پایان

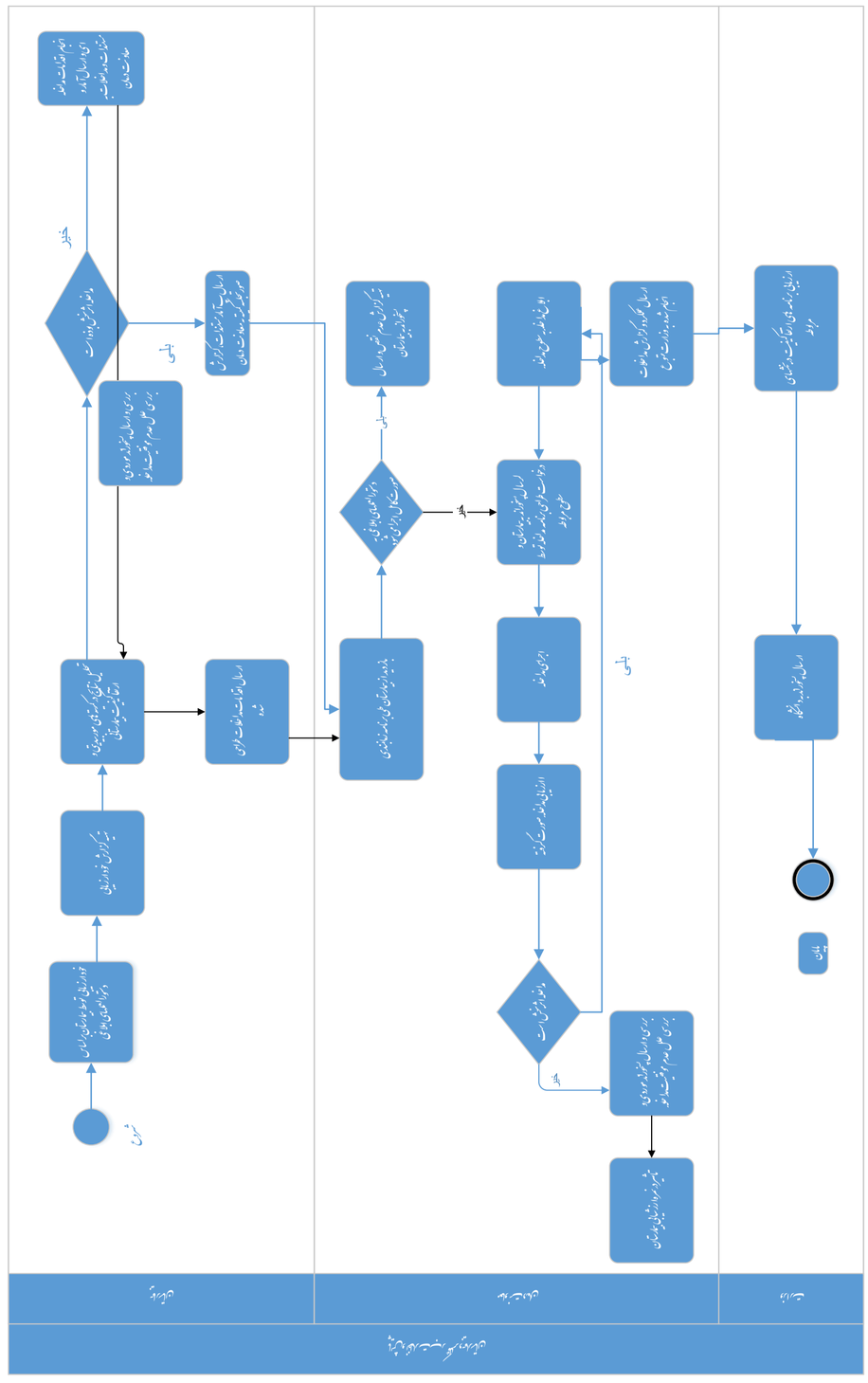
دانشگاه شهید بهشتی
دانشجو
دفتر تحصیلات تکمیلی
دفتر آموزش
شروع
خودارزیابی توسط دانشجو در سامانه گلستان
دریافت کد رهگیری
تکمیل فرم درخواست دفاع از پایان نامه
ارسال مدارک به دفتر
بررسی مدارک توسط دفتر تحصیلات تکمیلی
مدارک ناقص است
بررسی و ارسال درخواست به گروه
بررسی مدارک توسط گروه
مدارک ناقص است
بررسی و ارسال درخواست به دانشکده
درخواست دانشکده
مدارک ناقص است
بررسی و ارسال درخواست به دفتر تحصیلات تکمیلی
بررسی درخواست توسط دفتر تحصیلات تکمیلی
مدارک ناقص است
بررسی و ارسال درخواست به دفتر آموزش
بررسی درخواست توسط دفتر آموزش
مدارک ناقص است
ارسال درخواست به دانشجو
بررسی و ارسال درخواست به دانشکده
بررسی درخواست توسط دانشکده
مدارک ناقص است
ارسال درخواست به گروه
بررسی درخواست توسط گروه
مدارک ناقص است
ارسال درخواست به دانشجو
بررسی درخواست توسط دانشجو
پایان